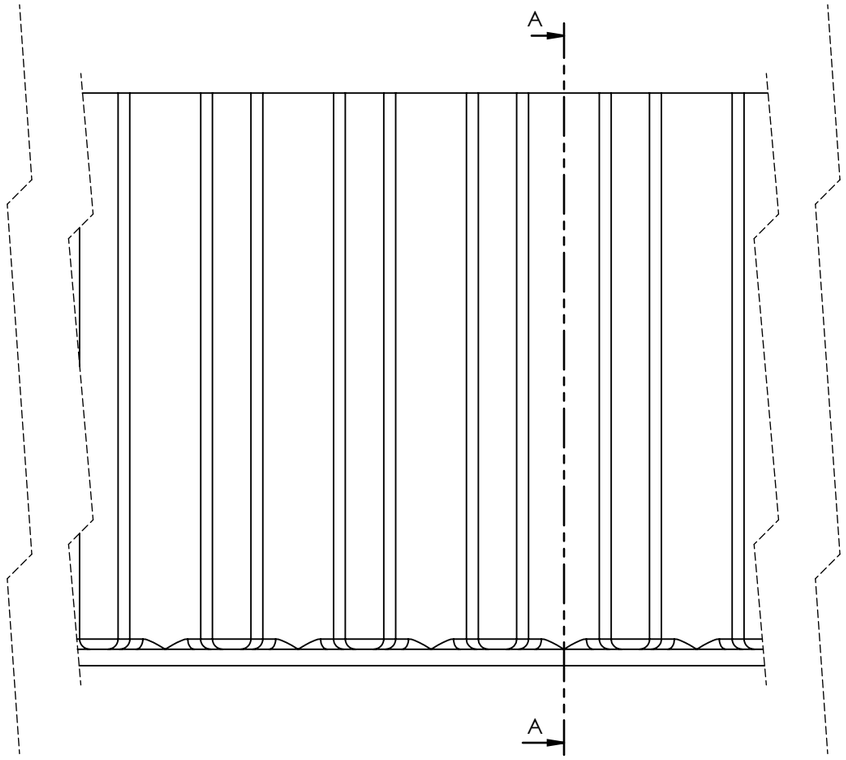

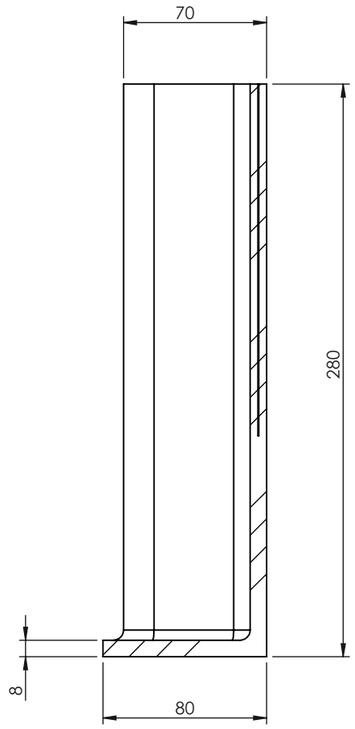

SEZIONE A-A

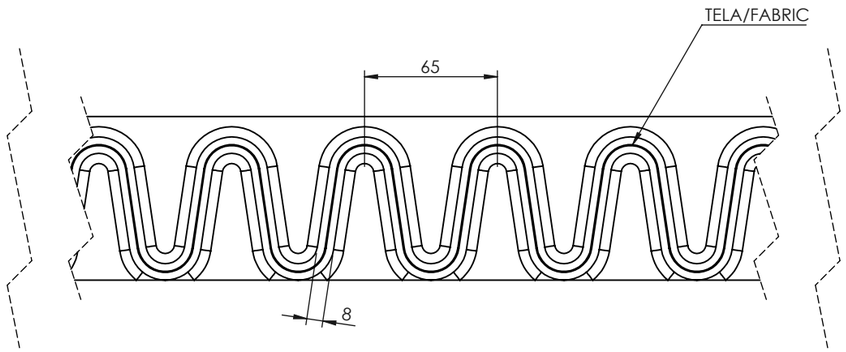

Material Materiale P36F	*Chamfers unlisted* *Radius unlisted* Smussi non quotati Raggi non quotati 1x45° R=1	*General tolerances mechanical processes* Tolleranze generali processi meccanici ISO 2768-mK	*General tolerances finished size of mold* Tolleranze generali dimensioni finite di stampo ISO 3302-1-M3	*General tolerances extruded* Tolleranze generali estrusi UNI EN 755/9
Weight Kg Peso Kg				
Surface/thermal treatment Trattamento term/superf.	E	*Drawn* Disegnato MATTIA TIRABASSI		*Date* Data 12/01/2022
LAVORGOMMA LAVORGOMMAGROUP		*Controlled* Controllato		*Date* Data
		Approved Approvato		*Date* Data
e-mail : info@lavorgomma.com www.lavorgommagroup.com		*Description* Descrizione HEF-OIL-280/80		Foglio 1 di 1 Sheet 1 of 1
Drawing the property of Lavorgomma LTD Reproduction Disegno di proprietà di Lavorgomma LTD riproduzione		*N. Drawing* N. Disegno 0027722_0_02	Scale 1:3 Scala 1:3	A3